Вид справа

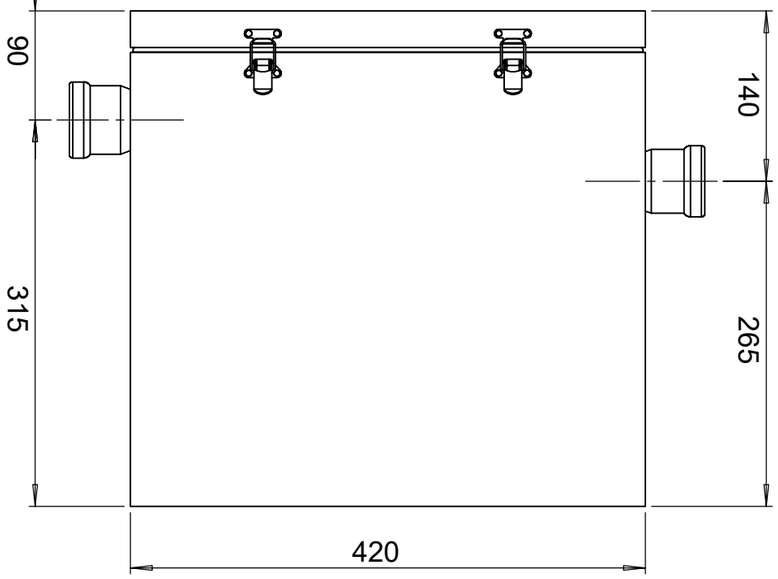

Вид спереди

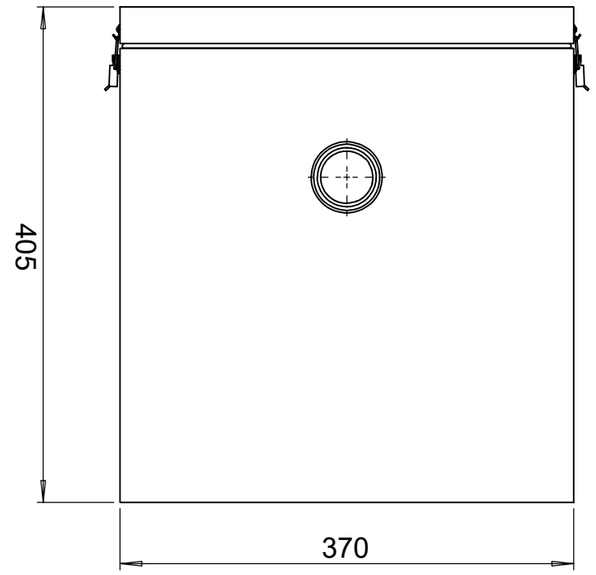

Вид слева

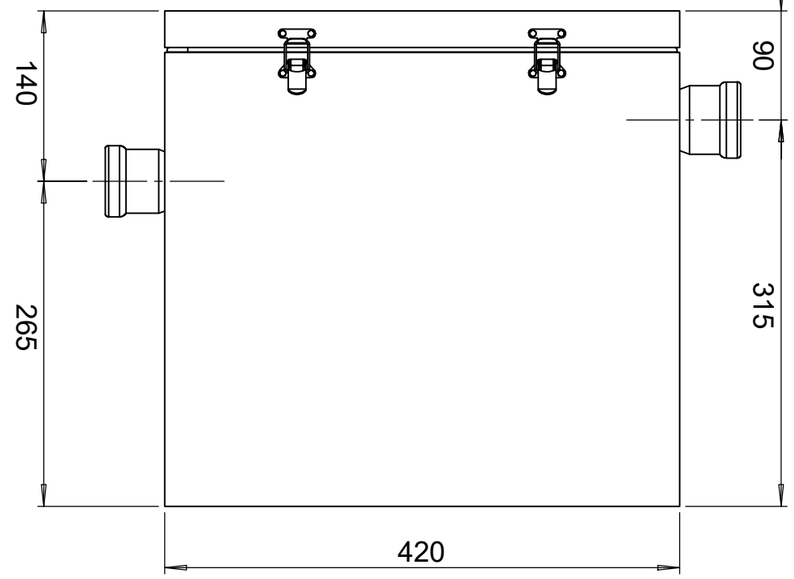

3D Вид 1

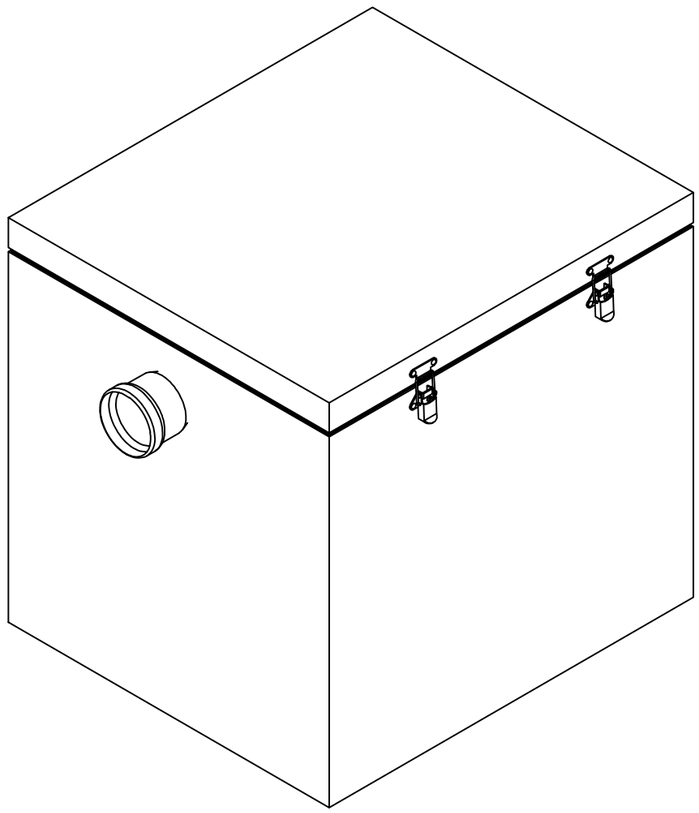

3D Вид 2

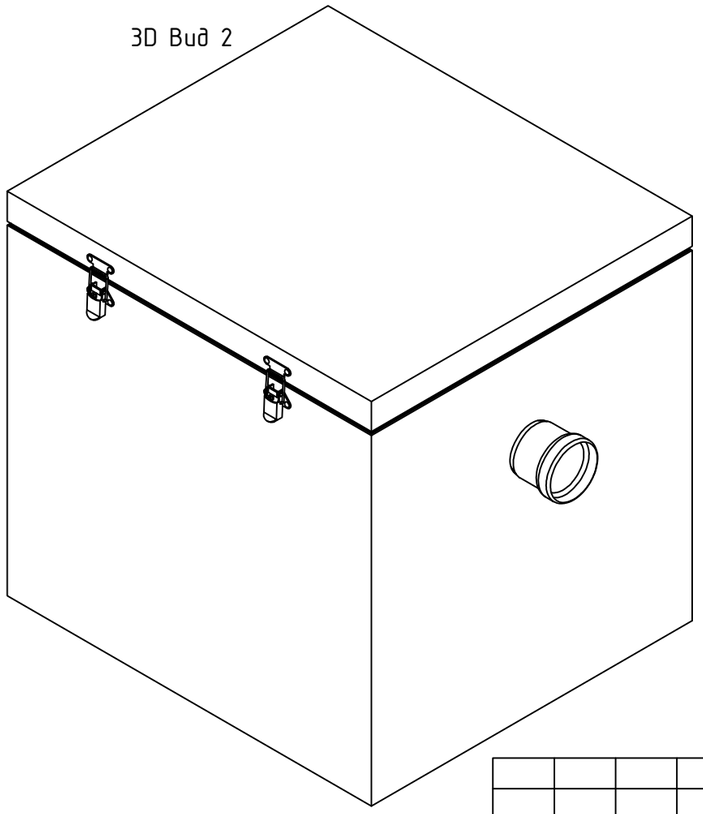

3D Вид 3

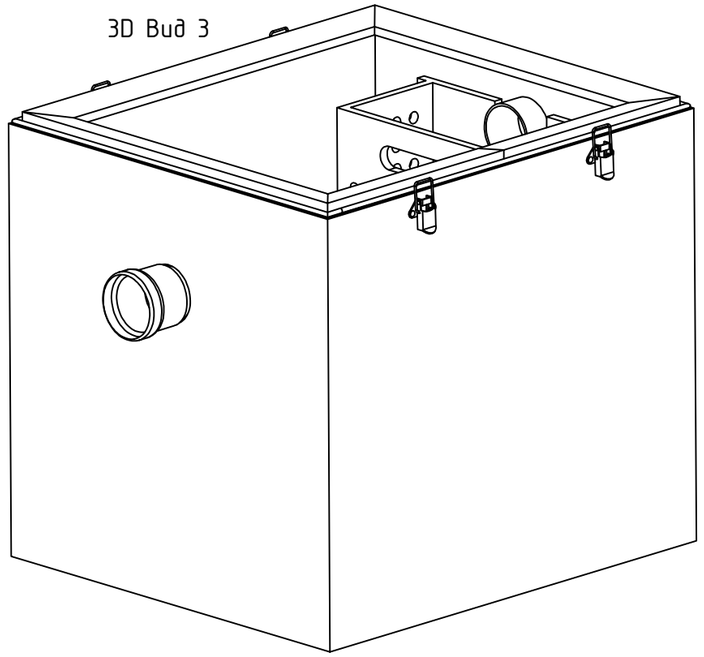

Изм.	Кол.уч	Лист	№ Док	Подп.	Дата				
						Жироуловитель ТUK 0,25-30	Стадия	Лист	Листов
							РП		
						Вид спереди; Вид спарава; Вид слева; 3D Вид 1; 3D Вид 2; 3D Вид 3.	TOPOL WATER UZBEKISTAN		

Формат А3